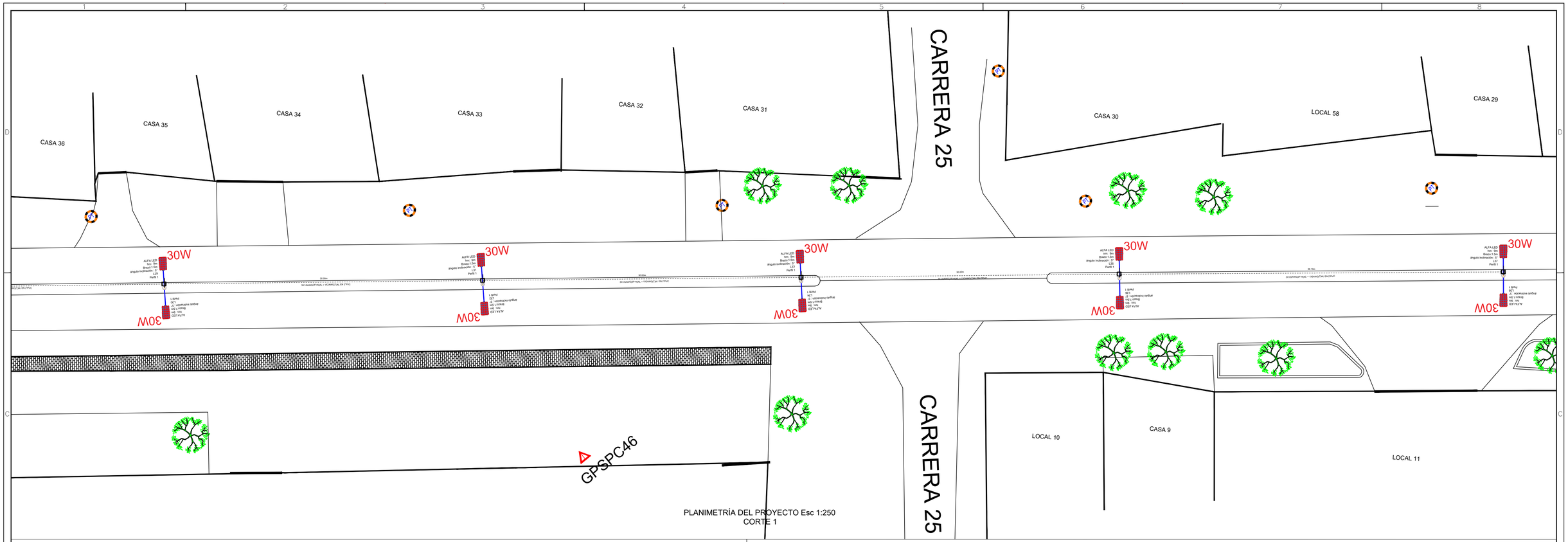

PLANIMETRÍA DEL PROYECTO Esc 1:250
CORTE 1

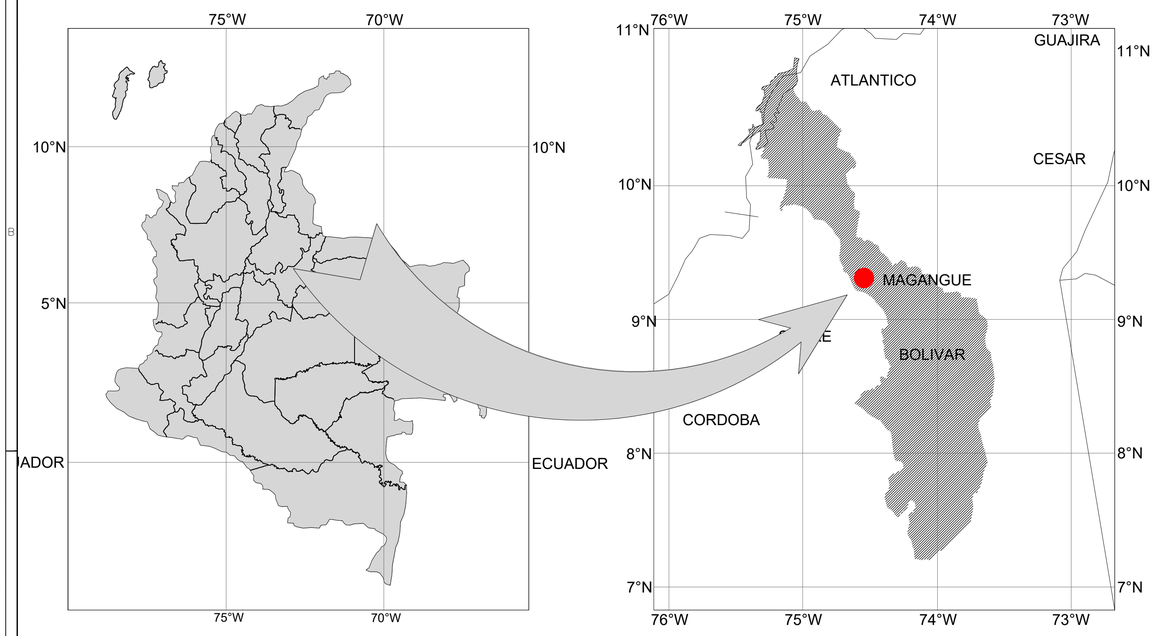

LOCALIZACION ESC 1:5000

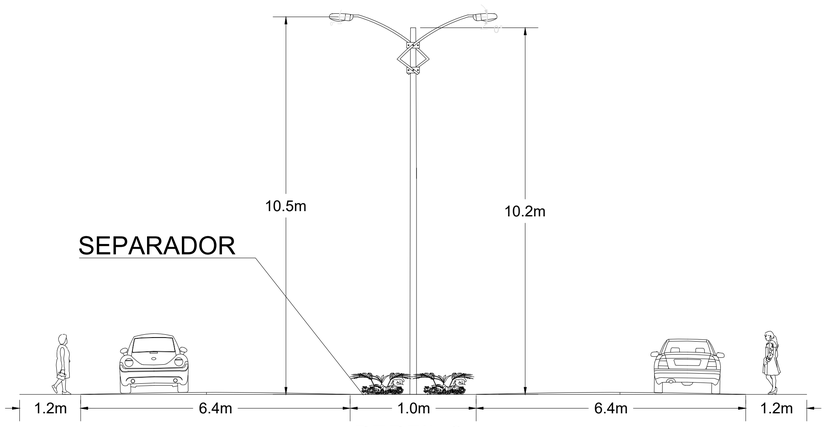

PERFIL 6

VIA DE ESCAPE 1			CALZADA 1			CALZADA 2			VIA DE ESCAPE 2		
PARAMETRO	VALOR A CUMPLIR RETILAP	VALOR CALCULADO	PARAMETRO	VALOR A CUMPLIR RETILAP	VALOR CALCULADO	PARAMETRO	VALOR A CUMPLIR RETILAP	VALOR CALCULADO	PARAMETRO	VALOR A CUMPLIR RETILAP	VALOR CALCULADO
EPROM	9	10.86	LPROM	1.20	1.69	LPROM	1.20	1.71	EPROM	9	10.86
Uo	33	58	Uo	40	57	Uo	40	58	Uo	33	53
			UL	50	78	UL	50	79			
			TI	10	10	TI	10	10			
			SR	50	59	SR	50	59			

TIPO DE VIA	M3
INTERDISTACIA (m)	30
AVANCE DEL BRAZO (m)	1.5

PERFIL DE VIAS Esc 1:100

ESPACIO DESTINADO A PARA LA COLOCACIÓN DE SELLO DE APROBACIÓN (UBICACIÓN VERTICAL O HORIZONTAL)

TABLA DE CONVENCIONES:

GRUPO SIMBOLOGÍA ELÉCTRICA		
ELEMENTO	EXIS	PROY
PUESTAS A TIERRA		
CORTOCIRCUITO FUSIBLE		
DESCARGADORES DE SOBRETENSIÓN(DPS)		
ACOMETIDA		
TRANSFORMADOR DE POTENCIA DE DOS DEVANADOS		
INTERRUPTOR TERMOMAGNÉTICO		

GRUPO SIMBOLOGÍA ELÉCTRICA		
ELEMENTO	EXIS	PROY
MEDIDOR DE ENERGÍA ACTIVA		
TRANSFORMADOR DE POTENCIA (UNIFILAR)		
CAJA CON EQUIPO DE MEDIDA EN BT		
PUENTE SIMPLE		

GRUPO REDES		
ELEMENTO	EXIS	PROY
LÍNEA AÉREA DE MEDIA TENSIÓN 13.2 KVA		
LÍNEA SUBTERRÁNEA DE BAJA TENSIÓN	BT BT	BT
LÍNEA DE GAS	GAS	GAS
LÍNEA DE ALUMBRADO PUBLICO	AP	AP

GRUPO SIMBOLOGÍA TOPOGRAFICA		
ELEMENTO	EXIS	PROY
ANGULOS		
CARRETERA O CALLE PAVIMENTADA		
EDIFICACION EXISTENTE		
ARBOLES		

GRUPO TRANSFORMADORES		
ELEMENTO	EXIS	PROY
TRANSFORMADOR DE LA ELECTRIFICADORA	EXISTA	CREAR
TRANSFORMADOR PARTICULAR	EXISTA	CREAR
RETENIDA BISECTORA SIMPLE EN MT		

GRUPO LUMINARIA		
ELEMENTO	EXIS	PROY
LUMINARIA LED DE 120.4W		

GRUPO POSTES		
ELEMENTO	EXIS	PROY
POSTE DE MEDIA TENSIÓN		
POSTE DE BAJA TENSIÓN		

GRUPO CAJAS DE INSPECCIÓN		
ELEMENTO	EXIS	PROY
CAJA DE INSPECCION		
REGISTRO		

NOTAS:
1. EL CONTRATISTA DEBERÁ CUMPLIR CON TODOS LOS ESTÁNDARES
2. LA ALTURA Y ANGULO DE INCLINACIÓN SE LA LUMINARIA SE ENCUENTRA ESPECIFICADA EN LA ETIQUETA DE CADA UNA DE ELLAS, DICHA ALTURA SE TOMA TENIENDO COMO REFERENCIA LA BASE DEL POSTE (ALTURA LIBRE).
3. LA DISTANCIA ENTRE LOS PUNTOS Y SEPARACIÓN ENTRE EL POSTE Y BORDE DE VÍA, SE ENCUENTRA ESPECIFICADA EN EL PLANO DE UBICACIÓN DE LUMINARIAS.

VERSIÓN	FECHA
V0.0	11/06/2025
COMENTARIOS	

PROPIETARIO:
NOMBRE: MUNICIPIO DE MAGANGUE
NIT:

DISEÑADOR:
NOMBRE: JONATHAN MALDONADO CASTRO
NIT: 900.723.460-2

FECHA: 11.Junio.2025

ALUMBRADO PUBLICO
LOCALIZACIÓN(VÍA MAGANGUE - BOLÍVAR)

CONTIENE: VISTA PLANTA CORTE 1, PERFILES FOTOMÉTRICOS Y LOCALIZACIÓN DEL PROYECTO

CONTRATO:

DISEÑÓ: NOMBRE: JONATHAN MALDONADO CASTRO M.P: AT2025-106138

APROBÓ: NOMBRE: NELSON GARCIA ROJANO

CÓDIGO DEL PLANO: PL1DE5

NUMERO EXPEDIENTE :

REVISÓ: NOMBRE: NELSON GARCIA ROJANO

DIBUJÓ: NOMBRE: JMALAMBO

NUMERO RADICADO : NO APLICA

FECHA DE RADICADO

ESCALA:

HOJA: 4 DE 5

FORMATO A1(841mm X 594mm)